ALUTRUSS Set QUADLOCK QL-ET34-2000 + Trusswagen

Art.-Nr.: 20000088
GTIN: 4026397583229

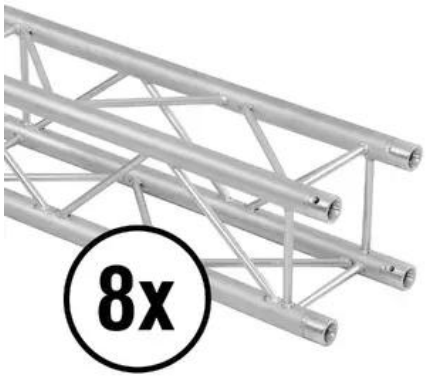

Listenpreis: 3152.31 €

inkl. 19% Mwst.

Features:

ALUTRUSS QUADLOCK QL-ET34-2000 4-Punkt-Traverse

4-Punkt Traversensystem

- Feste EN-AW 6082 Legierung für hohe Belastbarkeit
- Hochwertige Aluminiumrohre mit 50 mm Durchmesser
- Geringes Gewicht
- Abstand Lochmitte - Lochmitte: 240 mm
- Einfache Montage
- Gurtrohr: 50 mm
- Made in Europe
- Für Anwendungsgebiete wie zum Beispiel: Theater; Messe- und Ladenbau; Clubs/Tanzschulen
- Weiterführende Informationen zu diesem Produkt finden Sie unter "Downloads" im Datenblatt
  Lieferumfang
- 1 x Verbinderset

ALUTRUSS Trusstransport-Wagen Kombi für 3 Rollen

Transportwagen für QUADLOCK- und TRILOCK-Traversen

- Praktischer Transportwagen aus Multiplexholz
- Geeignet für QUADLOCK- und TRILOCK-Traversen mit 290 mm Außenmaß
- Unkompliziertes und sicheres Stapeln mit separat erhältlichen Stapelleisten
- Aussparungen für Spanngurte zum sicheren Transport der Traversen
- Griffloch
- 12 Bohrungen für die Befestigung von Rollen (separat erhältlich)
- Die Kombination aus 2 Transportwagen und 10 Stapelleisten erlaubt den Transport von 12 Traversen (empfohlene Maximalbelastung)

Logistic

EAN / GTIN: 4026397583229
Gewicht: 119,00 kg
Länge: 1.20 m
Breite: 0.80 m
Höhe: 2.10 m
Sperrgut

Eurolite®, Futurelight®, PSSO®, Roadinger®, Alutruss®, Europalms® und Dimavery® sind Marken der Steinigke Showtechnic GmbH, Andreas-Bauer-Straße 5, DE-97297 Waldbüttelbrunn
Alle Rechte vorbehalten.Technische Änderungen und Irrtum vorbehalten. Alle Bilder ähnlich, zum Teil Symbolfotos.

- Made in Germany

ROADINGER Lenkrolle 100mm BLUE WHEEL hellblau

100 mm Lenkrolle

- Doppelt kugelgelagerter Drehkranz
- Gehäuse aus Stahlblech, verzinkt-chromatiert
- Kugelgelagerte Felge
- Rolle austauschbar
- Belastbarkeit: 450 kg pro Satz (4 Rollen)
- Made in Germany
- Weiterführende Informationen zu diesem Produkt finden Sie unter "Downloads" im Datenblatt

ROADINGER Lenkrolle 100mm BLUE WHEEL mit Bremse

100 mm Lenkrolle

- Doppelfunktions-Bremse (Rad und Drehkranz)
- Doppelt kugelgelagerter Drehkranz
- Gehäuse aus Stahlblech, verzinkt-chromatiert
- Kugelgelagerte Felge
- Rolle austauschbar
- Belastbarkeit: 450 kg pro Satz (4 Rollen)
- Made in Germany
- Weiterführende Informationen zu diesem Produkt finden Sie unter "Downloads" im Datenblatt

ROADINGER Schraubensatz für Lenkrollen

Kompletter Satz (4 x Schraube, 4 x Mutter, 4 x Scheibe)

- Schraube: Sechskantschraube M8 x30 DIN933 galvanisch verzinkt.
- Mutter: Sechskantmutter Kl.8 M8 DIN 934 galv verz.
- Scheibe: Größe 8,4 DIN125 galvanisch verzinkt

ALUTRUSS Trusstransport-Stapelleiste Kombi

Stapelleiste für QUADLOCK- und TRILOCK-Traversen

- Stapelleiste zum unkomplizierten und sicheren Stapeln von Traversen auf den dazugehörigen Transportwagen
- Geeignet für QUADLOCK- und TRILOCK-Traversen mit 290 mm Außenmaß
- Made in Germany

SHZ Spanngurt S400 Ratsche 5m/25mm schwarz

Spanngurt

- LC400/800daN in der Umreifung
- Entspricht EN 12195-2
- Ratschenschloss

Technische Daten:

Gewicht:	103,58 kg

ALUTRUSS QUADLOCK QL-ET34-2000 4-Punkt-Traverse

Aufbau:	Einfache Montage
Gurtrohr:	50 mm x 2 mm
Schweißverfahren:	WIG-Puls

Eurolite®, Futurelight®, PSSO®, Roadinger®, Alutruss®, Europalms® und Dimavery® sind Marken der Steinigke Showtechnic GmbH, Andreas-Bauer-Straße 5, DE-97297 Waldbüttelbrunn
Alle Rechte vorbehalten.Technische Änderungen und Irrtum vorbehalten. Alle Bilder ähnlich, zum Teil Symbolfotos.

Schweißmaterial:	AlMg 5
Rohrmaterial:	AlMgSi1 T6
Farbe:	Alufarben
Maße:	Länge: 200 cm Breite: 29 cm Höhe: 29 cm
Gewicht:	11,2 kg

ALUTRUSS Trusstransport-Wagen Kombi für 3 Rollen

Maximale Beladung:	6 Traversen vertikal (Höhe ca. 2,10 m)
Maße:	Länge: 60 cm Breite: 30 cm Höhe: 4,10 cm
Gewicht:	2,19 kg

ROADINGER Lenkrolle 100mm BLUE WHEEL hellblau

Farbe:	Hellblau
Maße:	Höhe: 12,8 cm Durchmesser: Ø 10 cm
Gewicht:	0,66 kg

ROADINGER Lenkrolle 100mm BLUE WHEEL mit Bremse

Farbe:	Hellblau
Maße:	Höhe: 12,8 cm Durchmesser: Ø 10 cm
Gewicht:	0,93 kg

ROADINGER Schraubensatz für Lenkrollen

Gewicht:	0,09 kg

ALUTRUSS Trusstransport-Stapelleiste Kombi

Material:	Birkenmultiplexholz, 30 mm
Maße:	Länge: 60 cm Breite: 3 cm Tiefe: 5 cm
Gewicht:	0,50 kg

SHZ Spanngurt S400 Ratsche 5m/25mm schwarz

Norm:	EN 12195-2,
Verschluss:	Ratschenschloss

Eurolite®, Futurelight®, PSSO®, Roadinger®, Alutruss®, Europalms® und Dimavery® sind Marken der Steinigke Showtechnic GmbH, Andreas-Bauer-Straße 5, DE-97297 Waldbüttelbrunn
Alle Rechte vorbehalten.Technische Änderungen und Irrtum vorbehalten. Alle Bilder ähnlich, zum Teil Symbolfotos.

Farbe:	Schwarz
Maße:	Länge: 500 cm Breite: 2,50 cm
Gewicht:	0,30 kg

Eurolite®, Futurelight®, PSSO®, Roadinger®, Alutruss®, Europalms® und Dimavery® sind Marken der Steinigke Showtechnic GmbH, Andreas-Bauer-Straße 5, DE-97297 Waldbüttelbrunn
Alle Rechte vorbehalten.Technische Änderungen und Irrtum vorbehalten. Alle Bilder ähnlich, zum Teil Symbolfotos.