Universal-Tour-Case 120cm mit Rollen

Truhen-Case mit Lenkrollen

Art.-Nr.: 30126410
GTIN: 4026397163452

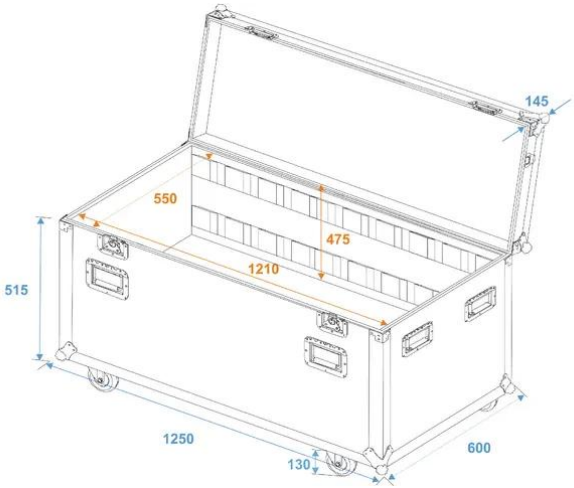

Listenpreis: 653.31 €

inkl. 19% Mwst.

Alle Rechte vorbehalten.Technische Änderungen und Irrtum vorbehalten.
Alle Bilder ähnlich, zum Teil Symbolfotos.

Universal-Tour-Case 120cm mit Rollen

Truhen-Case mit Lenkrollen

Art.-Nr.: 30126410
GTIN: 4026397163452

Features:

- Mit 2 Trennwänden
- Hochwertige Verarbeitung mit Schichtholz mehrlagig verleimt 10 mm, schwarz, laminiert
- Innenraum mit Filzbezug
Deckel mit Filzbezug
- Aluminiumprofilrahmen 22mm mit abgerundeten Ecken
- 8 verchromte Case-Klappgriffe
- 2 verchromte Feststellscharniere
- 2 hochwertige Butterfly-Schlösser
- 4 x Lenkrollen davon 2 mit Feststellbremse Ø 100 mm
- Weiterführende Informationen zu diesem Produkt finden Sie unter "Downloads" im Datenblatt

  Lieferumfang
- 1 x Case

Alle Rechte vorbehalten.Technische Änderungen und Irrtum vorbehalten.
Alle Bilder ähnlich, zum Teil Symbolfotos.