alutruss

ALUTRUSS TRILOCK S-PAC 24 2-Weg-Ecke 90°/\ schwarz

3-Punkt Traversensystem

Art.-Nr.: 6030253L

GTIN: 4026397559675

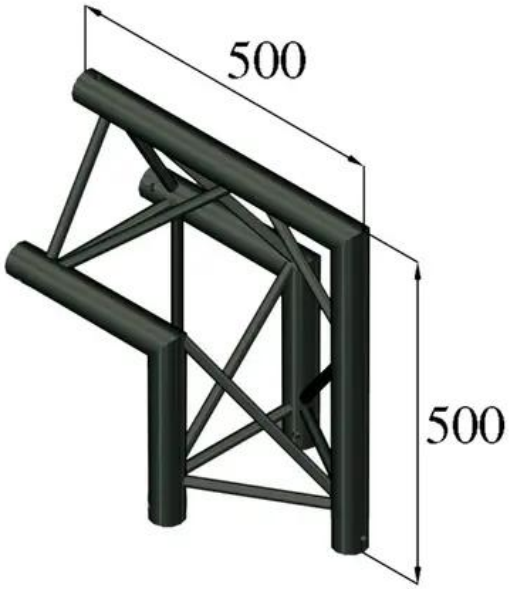

Listenpreis: 260.61 €

inkl. 19% Mwst.

Features:

- Geringes Gewicht
- Einfache Montage
- Gurtrohr: 50 mm
- Made in Europe
- Für Anwendungsgebiete wie zum Beispiel: Theater; Messe- und Ladenbau; Clubs/Tanzschulen

Logistic

EAN / GTIN: 4026397559675
Gewicht: 4,45 kg
Länge: 0.51 m
Breite: 0.51 m
Höhe: 0.30 m

Technische Daten:

Aufbau:	Einfache Montage
Gurtrohr:	50 mm x 2 mm
Farbe:	Schwarz
Strebe Durchmesser x Stärke:	16 x 2mm
Maße:	Länge: 50 cm Breite: 50 cm Höhe: 29 cm
Gewicht:	3,75 kg

Eurolite®, Futurelight®, PSSO®, Roadinger®, Alutruss®, Europalms® und Dimavery® sind Marken der Steinigke Showtechnic GmbH, Andreas-Bauer-Straße 5, DE-97297 Waldbüttelbrunn
Alle Rechte vorbehalten.Technische Änderungen und Irrtum vorbehalten. Alle Bilder ähnlich, zum Teil Symbolfotos.