TRILOCK S-PAT-43 4-Weg-Stück /\

3-Punkt Traversensystem

Art.-Nr.: 60302540
GTIN: 4026397559514

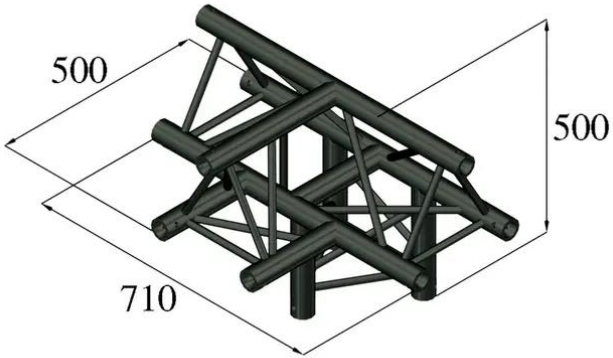

Listenpreis: 510.51 €

inkl. 19% Mwst.

Alle Rechte vorbehalten.Technische Änderungen und Irrtum vorbehalten.
Alle Bilder ähnlich, zum Teil Symbolfotos.

TRILOCK S-PAT-43 4-Weg-Stück /\

3-Punkt Traversensystem

Art.-Nr.: 60302540
GTIN: 4026397559514

Features:

- Geringes Gewicht
- Einfache Montage
- Gurtrohr: 50 mm
- Made in Europe
- Für Anwendungsgebiete wie zum Beispiel: Theater; Messe- und Ladenbau; Clubs/Tanzschulen

Alle Rechte vorbehalten.Technische Änderungen und Irrtum vorbehalten.
Alle Bilder ähnlich, zum Teil Symbolfotos.