alutruss

ALUTRUSS BE-1F2 Fußverbinder (2 Füße)

Art.-Nr.: 80702774
GTIN: 4026397629163

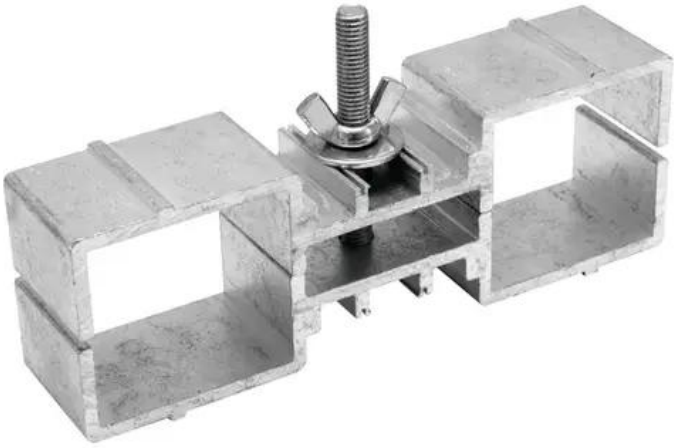

Listenpreis: 17.73 €

inkl. 19% Mwst.

Features:

- Made in Europe
  Lieferumfang
- 1 x Gerät

Logistic

EAN / GTIN: 4026397629163
Gewicht: 0,51 kg
Länge: 0.23 m
Breite: 0.10 m
Höhe: 0.06 m

Technische Daten:

Aufnahmesystem:	60 mm x 60 mm
Material:	Aluminium
Maße:	Länge: 20,30 cm Tiefe: 10 cm Höhe: 4,50 cm
Gewicht:	0,46 kg

Eurolite®, Futurelight®, PSSO®, Roadinger®, Alutruss®, Europalms® und Dimavery® sind Marken der Steinigke Showtechnic GmbH, Andreas-Bauer-Straße 5, DE-97297 Waldbüttelbrunn
Alle Rechte vorbehalten.Technische Änderungen und Irrtum vorbehalten. Alle Bilder ähnlich, zum Teil Symbolfotos.