ROADINGER Mallette Tour universelle 120 cm à roulettes

Trunk case avec roulettes

Réf. : 30126410

GTIN: 4026397163452

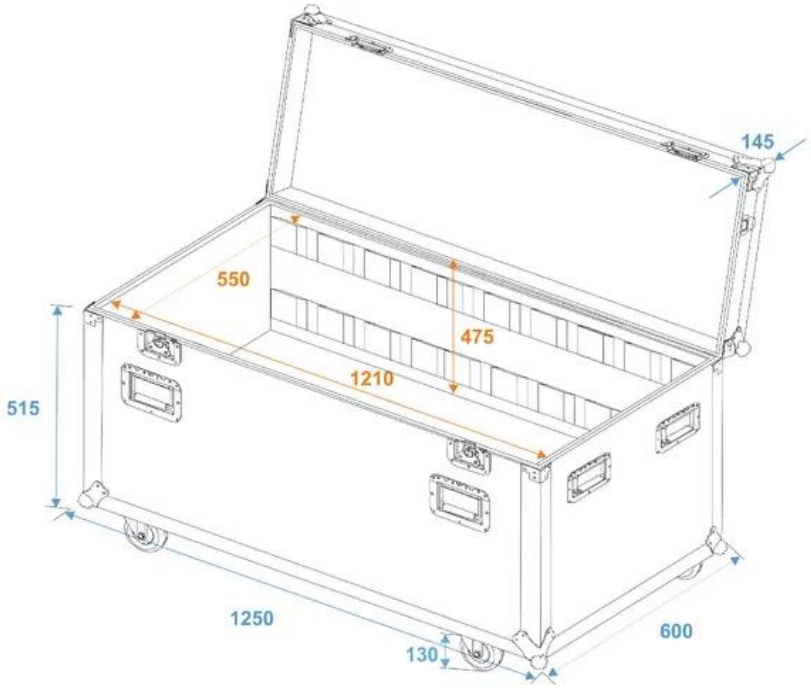

Prix de catalogue: 653.31 €

TVA 19% incl.

Caractéristiques:

- Avec 2 cloison de séparation
- Finition haut de gamme avec bois stratifié collé en plusieurs couches 10 mm, noir, laminé
- Intérieur avec Couverture en feutre
couvercle avec Couverture en feutre
- Châssis de profilé en aluminium 22mm à angles arrondis
- 8 poignées rabattables chromées de mallette
- 2 charnières de blocage chromées
- 2 fermetures papillon haut de gamme
- 4 x roulettes de 2 avec frein d'arrêt Ø 100 mm
- Vous trouverez de plus amples informations sur ce produit dans la rubrique « Téléchargements » de la fiche technique

L'étendue des fournitures

- 1 x mallette

Logistique

EAN / GTIN: 4026397163452

Poids: 48,85 kg

Longueur: 1.26 m

Largeur: 0.62 m

Hauteur: 0.66 m

Article encombrant

Données techniques:

Charge maximale:	100 kg
Châssis de profilé en aluminium:	22 mm
Poignée rabattables:	8 Pièce
Charnière de blocage:	2 Pièce
Fermeture:	Fermeture papillon : 2 Pièce
Aide au transport:	4 x roulettes de 2 avec frein d'arrêt Ø 100 mm
Matériau:	Bois stratifié collé en plusieurs couches, 10 mm

Eurolite®, Futurelight®, PSSO®, Roadinger®, Alutruss®, Europalms® et Dimavery® sont des marques de Steinigke Showtechnic GmbH, Andreas-Bauer-Straße 5, DE-97297 Waldbüttelbrunn
Tous droits réservés. Sous réserve de modifications techniques et d'erreurs. Toutes les photos sont similaires, les illustrations le sont en partie.

Couleur:	Noir, laminé
Dimension interne:	121 cm x 55 cm x 47,5 cm
Dimension:	Largeur : 125 cm Profondeur : 60 cm Hauteur : 78 cm
Poids:	46,55 kg

Eurolite®, Futurelight®, PSSO®, Roadinger®, Alutruss®, Europalms® et Dimavery® sont des marques de Steinigke Showtechnic GmbH, Andreas-Bauer-Straße 5, DE-97297 Waldbüttelbrunn
Tous droits réservés. Sous réserve de modifications techniques et d'erreurs. Toutes les photos sont similaires, les illustrations le sont en partie.